istniejące odpływy do tablic TP, tablice należy zdemontować kable zmufowac i zakonczyc w nowej rozdzielnicy R-UPS 3 i R-UPS 4 w serwerowni

R-UPS 3 30kVA

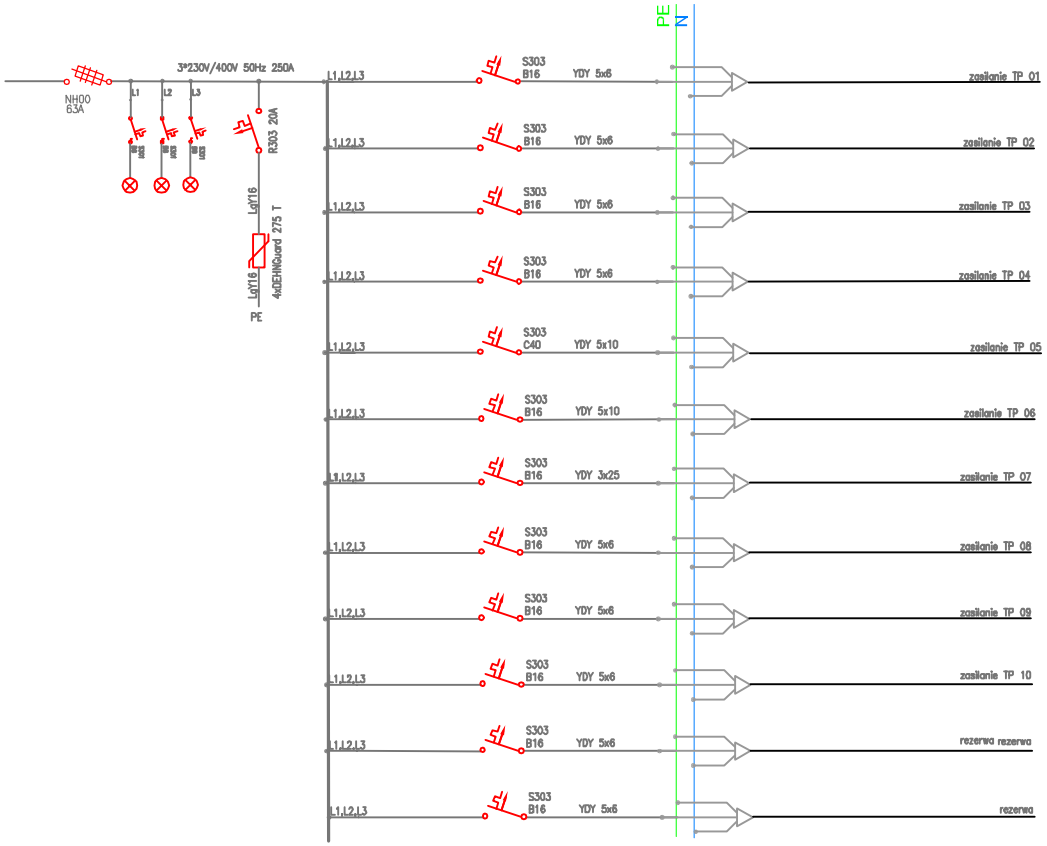

sansec	Opracował	Norbert Górzyński nr UPRAWNIEŃ	Podpis Signature
SANSEC Poland S.A 00-493 Warszawa ul. Prusa 2	Projektował	Marcin Ziemiński MAZ/0436/POOE/06	Podpis Signature
	Sprawdził	Ireneusz Kuźmiuk LUB/0145/POOE/10	Podpis Signature
Objekt Location: WIELOBRANŻOWA DOKUMENTACJA PROJEKTOWA ADAPTACJI POMIECZEŃ NA POTRZEBY SERWEROWNI TELEINFORMATYCZNEJ MINISTERSTWA ŚRODOWISKA W WARSZAWIE		Inwestor Investor: Ministerstwo Środowiska Wawelska 52/54, 00-922 Warszawa	
Forma: PROJEKT BUDOWLANO WYKONAWCZY		Branża: ELEKTRYCZNA	
Tytuł Title: SCHEMAT POŁACZEŃ RUPS 3			
Skala Scale	No Nr: 012/17-BPTC	Rev Rew: rev II.1	Data Date: 10.09.2017
Rysunek Drawing: PBW-EL-08			